AgrAlex
troska o ziarno - grain care

РАЗТОВАРНА КОЛИЧКА ЗА ТРАНСПОРТНИ ЛЕНТИ ТИП В

АГРИ ПАРТНЕРС

Разтоварната количка на Agralex се използва, когато лентовия транспортьор се разтоварва на няколко места, като например няколко силоза подредени в редица. Това също е идеален метод за пълнене в плоски складове по цялата дължина на съоръжението. Разтоварната количка се движи по релси по цялата дължина на транспортната лента, но на минимум 4-5 m. от задвижващата и реверсивната станции. Ръчно управляваната разтоварна количка е снабдена с две вградени ръчни спирачки и двупосочна изсипваща клапа. Разтоварната количка е устройство със затворена конструкция и вградени колела. Оборудвана е с инспекционна врата и може да се достави с дистанционно управление на задвижващия ел. двигател или с ръчно управление. Двупътната изсипваща клапа е стандартна.

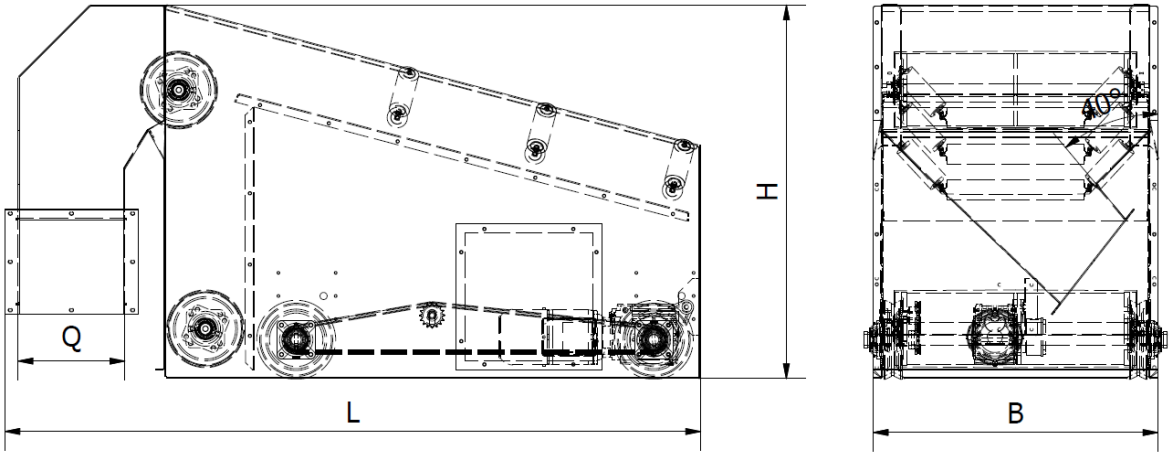

Електрическото задвижване с ниско предавателно число на разтоварната количка действа като спирачка. Верижната предавка между колелата гарантира стабилност. Изходът е оборудван с двупътна клапа и краен изключвател.

Разтоварната количка е устройство със затворена конструкция и вградени колела, оборудвана е с контролна врата за лесен достъп до всеки механизъм за поддръжка.

табл. 1. Размери на разтоварната количка

	B400	B500	B650
Q	20	24	30
L	1670	1670	1956
B	550	650	800
H	903	903	1048

АГРИ ПАРТНЕРС ЕООД I ЕИК: 131364750
гр. София, бул. "Цар Борис III" № 168
Бизнес център "Андромеда", офис 23 Б

тел. 0888/832 040 I 0888/288 311
e-mail: office@agri.partners
www.silozi.com I www.agri.partners